7.98km　　数 量 総 括 表						
工　　種	種　　別	細　　別	規　　格	単位	数　　量	摘　　要
道路工事						
道路土工				式	1	
	掘削工	機械掘削	土砂	m3	5	
	盛土工	路体盛土	流用土	m3	80	
		路床盛土	流用土	m3	3	
	作業土工	機械床掘り	土砂	m3	80	
		人力床掘り	土砂	m3	50	
		埋戻し	流用土	m3	70	
	残土処理工	残土処理	土砂	m3	30	7.73km流用
法面工				式	1	
	植生工	張芝		m2	32	
石積工				式	1	
	石積工	空石積復旧		m2	1.0	
排水構造物工				式	1	
	側溝工	現場打ち側溝復旧		m	1.4	
		角型U字溝	B400-H500	m	33.7	
		〃 水はね防止		箇所	4	
	管渠工	暗渠管	高密度ﾎﾟﾘｴﾁﾚﾝ管 φ600	m	18.0	
	集水桝工	集水桝	900×900×1550	箇所	1	
		集水桝	900×900×1200	箇所	1	
		集水桝	900×900×1500	箇所	1	
		集水桝	900×900×800	箇所	1	
	ふとんかご工	ふとんかご	1200×2000×500	m	4	
縁石工				式	1	
	縁石工	縁石工復旧		m	1.4	
舗装工				式	1	
	車道舗装工	下層路盤	再生下層路盤材 t＝15cm	m2	17	
		上層路盤	粒調砕石(M-30) t＝10cm	〃	17	
		表　層	再生密粒度ｱｽｺﾝ(13) t＝5cm	〃	17	

工　　種	種　　別	細　　別	規　　格	単位	数　　量	摘　　要
道路付属施設工				式	1	
	区画線工	溶融式区画線	白色、実線、W=20cm	m	2.7	
			黄色、実線、W=20cm	m	1.4	
構造物撤去工				式	1	
	構造物取壊し工	コンクリート構造物取壊し	無筋	m3	0.3	
		舗装版破砕	アスファルト舗装t=5cm	m2	17	
		舗装版切断	As舗装版　t=10cm	m	25	
		空石積撤去		m2	1.0	
	運搬処理工	殻運搬処理	コンクリート殻(無筋)	m3	0.3	
			アスファルト殻	〃	0.8	
仮設工				式	1	
	仮設工	アルミ矢板設置撤去	L=2.0m H=1.5＜H≦1.8m	m	18	
		金属製支保工 設置撤去	1段	m	18	

道路土工数量集計表

種　　別	細　　別	規　　格	単位	数　　量	摘　　要
掘削工	機械掘削	土砂	m3	5	
盛土工	路体盛土	流用土	m3	80	
	路床盛土	流用土	m3	3	
作業土工	機械床掘り	土砂	m3	80	
	人力床掘り	土砂	m3	50	
	埋戻し	流用土	m3	70	
残土処理工	残土処理	土砂	m3	30	

1式当り

名　　称	算　　式	単位	数　量
掘削工			
機械掘削	別紙計算書より　V ＝ 4.9	m3	5
盛土工			
路体盛土	別紙計算書より　埋戻部　V ＝ 81.1	m3	80
(流用土)	V ＝ 14.5 ＋ 69.9　横断図より		
	－ 1/4 × π × 2.0 × 2.0 × 1.04 ＝ 81.1		
	(立坑控除)		
路床盛土	別紙計算書より　V ＝ 3.0	m3	3
(流用土)			
残土処理工	盛土部　埋戻部　V ＝ 34.1	m3	30
残土処理	V ＝(81.1 ＋ 3.0 ＋ 69.9) ／ 0.9		7.73km流用
	－ (4.9 ＋ 77.4 ＋ 54.7) ＝ 34.1 m3		
	掘削部　床堀部		
作業土工			
機械床掘り	別紙計算書より　V ＝ 37.7	m3	80
	集水桝(900×900×1550) 横断図より		
	V ＝ 4.2 × 1.30 ＋ 6.8 ×(0.50 × 2 ＋ 2.24) ＝ 27.5		
	断面積1　躯体　断面積2　余裕幅　勾配部延長		
	集水桝(900×900×1200) 横断図より		
	V ＝ 1.9 × 1.30 ＋ 3.9 ×(0.50 × 2 ＋ 1.50) ＝ 12.2		
	断面積1　躯体　断面積2　余裕幅　勾配部延長		
	計 ＝ 77.4		
人力床掘り	集水桝(900×900×1500) 横断図より	m3	50
	V ＝ 3.3 × 1.30 ＋ 5.0 ×(0.50 × 2 ＋ 1.80) ＝ 18.3		
	断面積1　躯体　断面積2　余裕幅　勾配部延長		
	集水桝(900×900×1500) 横断図より		
	V ＝ 1.6 × 1.30 ＋ 2.0 ×(0.50 × 2 ＋ 0.80) ＝ 5.7		
	断面積1　躯体　断面積2　余裕幅　勾配部延長		
	角型U字溝B400-H500 排水工構造図より		
	V ＝ 9.1 m3/10m × 33.71 m ＝ 30.7		
	計 ＝ 54.7		

床堀算出略図

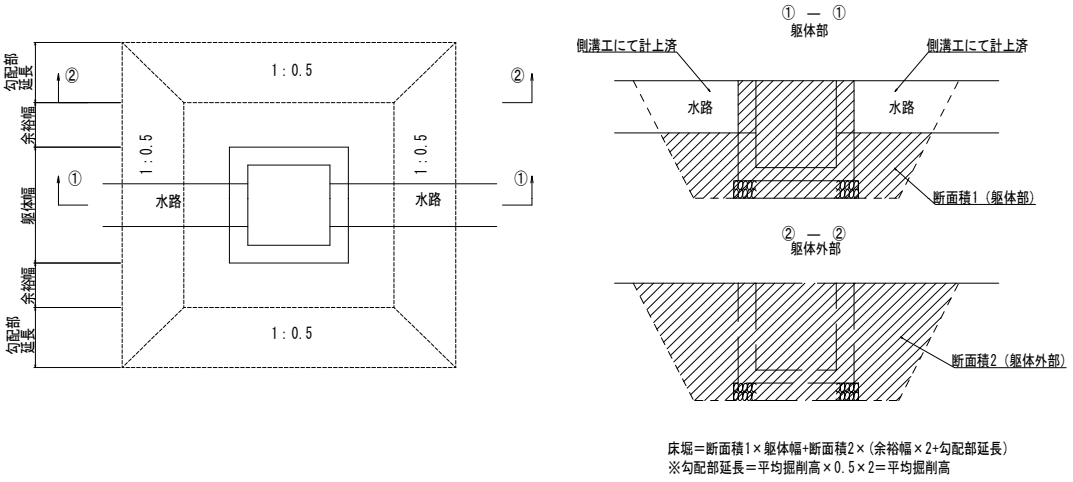

床堀＝断面積1×躯体幅+断面積2×（余裕幅×2+勾配部延長）
※勾配部延長＝平均掘削高×0.5×2＝平均掘削高

1式当り

名　　称	算　　式	単位	数 量
埋戻し (流用土転圧有)		m3	70
	集水桝(900×900×1550) 横断図より		
	V ＝ 1.2 × 1.30 ＋ 6.8 ×(0.50 × 2 ＋ 2.24) ＝ 23.6		
	断面積1 躯体 断面積2 余裕幅 勾配部延長		
	集水桝(900×900×1200) 横断図より		
	V ＝ 0.2 × 1.30 ＋ 3.9 ×(0.50 × 2 ＋ 1.50) ＝ 10.0		
	断面積1 躯体 断面積2 余裕幅 勾配部延長		
	集水桝(900×900×1500) 横断図より		
	V ＝ 1.3 × 1.30 ＋ 5.0 ×(0.50 × 2 ＋ 1.80) ＝ 15.7		
	断面積1 躯体 断面積2 余裕幅 勾配部延長		
	集水桝(900×900×1500) 横断図より		
	V ＝ 0.6 × 1.30 ＋ 2.0 ×(0.50 × 2 ＋ 0.80) ＝ 4.4		
	断面積1 躯体 断面積2 余裕幅 勾配部延長		
	角型U字溝B400-H500 排水工構造図より		
	V ＝ 4.8 m3/10m × 33.71 m ＝ 16.2		
	(L= 10.18 ＋ 14.61 ＋ 8.92 ＝ 33.71 m) 計 ＝ 69.9		

埋戻算出略図

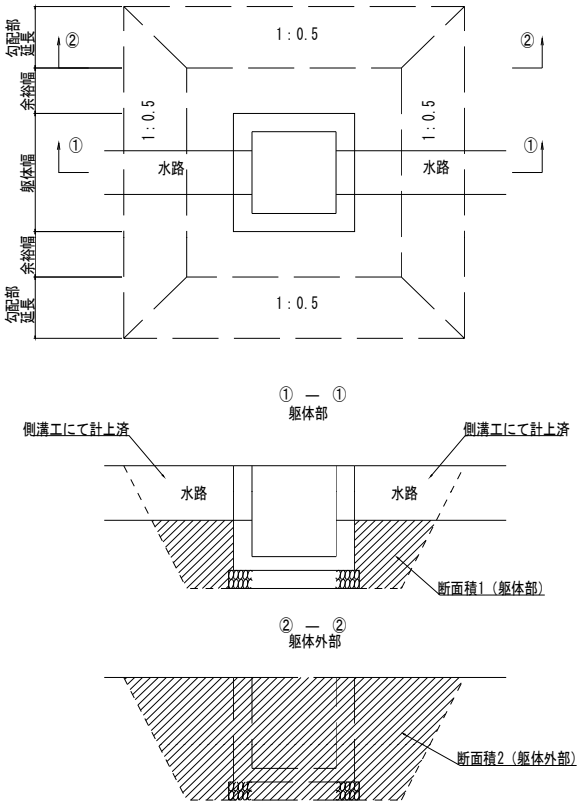

埋戻＝断面積1×躯体幅+断面積2×(余裕幅×2+勾配部延長)
※勾配部延長＝平均掘削高×0.5×2＝平均掘削高

土工計算書 （機械掘削）　　C1

測　　点	距 離	断面積	平均値	立 積	摘 要
①-①　－　2.40		1.2			
①-①	2.40	1.2	1.20	2.9	
①-①　＋　3.38	3.38	0.0	0.60	2.0	
	m			m3	
合　　計	5.78			4.9	

土工計算書 （機械床掘り）

測　　点	距　離	断面積	平均値	立　積	摘　要
横断工構造図より	1.35		27.90	37.7	
	m			m3	
合　　計	1.35			37.7	

土工計算書 （路体盛土）

測　　点	距 離	断面積	平均値	立 積	摘 要
No　0 ＋　3.00		0.0			
No　0 ＋　6.50	3.50	5.0	2.50	8.8	
No　0 ＋　7.90	1.40	0.0	2.50	3.5	
横断工構造図より	1.35	0.3+1.3	1.60	2.2	
	m			m3	
合　　計	6.25			14.5	

土工計算書 （路床盛土）

測　　点	距 離	断面積	平均値	立 積	摘 要
横断工	1.35		2.20	3.0	
	m			m3	
合　　計	1.35			3.00	

法面工数量集計表

種　　別	細　　別	規　　格	単位	数　　量	摘　　要
植生工	張芝		m2	32.0	

法面工

1式当り

名　　称	算　　式	単位	数　量
植生工			
張芝	植生工展開図より	m2	32.0
	平部　A ＝ 16.6 ＋ 0.9 ＝ 17.5		
	法面部 A ＝ 12.1 × 1.803 ／ 1.5 ＝ 14.5		
	(1:1.5)　計 32.0		

石積工集計表

種　　別	細　　別	規　　格	単位	数　　量	摘　　要
石積工	空石積復旧		m2	1.0	

石積工

測点		右		延長又は	
起点	終点	左	単位	個数	備考
空石積復旧					
NO 0 + 9.325	NO 0 + 10.675	左	m2	0.95	1.35×0.70
		計	m2	0.95	

排水構造物工集計表

種　　別	細　　別	規　　格	単位	数　　量	摘　　要
側溝工	現場打ち側溝復旧		m	1	
	角型U字溝	B400-H500	m	33.7	
	〃 水はね防止		箇所	4	
管渠工	暗渠管	高密度ﾎﾟﾘｴﾁﾚﾝ管 φ600	m	18.0	
集水桝工	集水桝	900×900×1550	箇所	1	
	集水桝	900×900×1200	箇所	1	
	集水桝	900×900×1500	箇所	1	
	集水桝	900×900×800	箇所	1	
ふとんかご工	ふとんかご	1200×2000×500	m	4.0	

排水構造物工

測点 起点	測点 終点	右左	単位	延長又は個数	備考
場所打ち側溝復旧					
NO 0 + 9.325	NO 0 + 10.675	左	m	1.35	
		計	m	1.35	
角型U字溝					
NO 0 + 6.50	NO 0 + 10.00	左	m	10.18	
NO 0 + 10.00		右	m	14.61	
NO 0 + 10.00		右	m	8.92	
		計	m	33.71	
水はね防止					
NO 0 + 10.00		右	箇所	4	
		計	箇所	4	
暗渠管					
NO 0 + 10.00		左右	m	17.98	
		計	〃	17.98	

排水構造物工

測点		右		延長又は	
起点	終点	左	単位	個数	備考
集水桝(900×900×1550)					
NO 0 + 10.00		左	箇所	1	
集水桝(900×900×1200)					
NO 0 + 10.00		右	箇所	1	
集水桝(900×900×1500)					
NO 0 + 10.00		右	箇所	1	
集水桝(900×900×800)					
NO 0 + 10.00		右	箇所	1	
ふとんかご					
NO 0 + 10.00		右	m	4.0	2枚×2.0m

舗装工集計表

種　　別	細　　別	規　　格	単位	数　　量	摘　　要
車道舗装工	下層路盤	再生下層路盤材 t＝15cm	m2	17	
	上層路盤	粒調砕石(M-30) t＝10cm	〃	17	
	表　層	再生密粒度ｱｽｺﾝ(13) t＝5cm	〃	17	

舗装工

1式当り

名　　称	算　　式	単位	数 量
車道舗装工	復旧平面図より		
下層路盤	A ＝① 12.06 ＋ ② 4.63 ＝ 16.69 m2	m2	17
	復旧平面図より		
上層路盤	A ＝① 12.06 ＋ ② 4.63 ＝ 16.69 m2	m2	17
	復旧平面図より		
表層	A ＝① 12.06 ＋ ② 4.63 ＝ 16.69 m2	m2	17

縁石工集計表

種　　別	細　　別	規　　格	単位	数　　量	摘　　要
縁石工	縁石工復旧		m	1.4	

縁石工

測点		右		延長又は	
起点	終点	左	単位	個数	備考
縁石工復旧					
NO 0 + 9.325	NO 0 + 10.675	右	m	1.35	
		計	m	1.35	

道路付属施設工集計表

種　　別	細　　別	規　　格	単位	数　　量	摘　　要
区画線工	溶融式区画線	白色、実線、W=20cm	m	2.7	
	溶融式区画線	黄色、実線、W=20cm	m	1.4	

道路付属物工

測点 起点	測点 終点	右左	単位	延長又は個数	備考
区画線工					
溶融式区画線(白色　実線　W=20cm)					
NO　0 + 0.66	NO　0 + 3.56	左	m	1.35	
NO　0 + 0.66	NO　0 + 3.56	右	m	1.35	
		計	m	2.70	
溶融式区画線(黄色　実線　W=20cm)					
NO　0 + 9.325	NO　0 + 10.675	ｾﾝﾀｰ	m	1.35	

構造物撤去工集計表

種　　別	細　　別	規　　格	単位	数　　量	摘　　要
構造物取壊し工	ｺﾝｸﾘｰﾄ構造物取壊し	無筋	m3	0.32	
	舗装版破砕	ｱｽﾌｧﾙﾄ舗装t=5cm	m2	16.7	
	舗装版切断	As舗装版　t=10cm	m	24.7	
	空石積撤去		m2	0.95	
運搬処理工	殻運搬処理	ｺﾝｸﾘｰﾄ殻(無筋)	m3	0.32	
		ｱｽﾌｧﾙﾄ殻	〃	0.84	16.7×0.05

構造物撤去工

測点 起点	測点 終点	右左	単位	延長又は個数	備考
コンクリート構造物取壊し					舗装工展開図より
NO 0 + 9.325	NO 0 + 10.675	左	m3	0.243	L型側溝
NO 0 + 9.325	NO 0 + 10.675	右	m3	0.081	縁石
		計	m3	0.324	
舗装版切断					
NO 0 + 9.325		左右	m	8.90	舗装工展開図より
NO 0 + 9.325		右	m	3.47	〃
NO 0 + 10.675		左右	m	8.97	〃
NO 0 + 10.675		右	m	3.38	〃
		計	m	24.72	
舗装版取壊し					
NO 0 + 9.325	NO 0 + 10.675	左右	m2	12.06	舗装工展開図より
NO 0 + 9.325	NO 0 + 10.675	右	m2	4.63	〃
		計	m2	16.69	
空石積撤去					
NO 0 + 9.325	NO 0 + 10.675	左	m2	0.95	舗装工展開図より
		計	m2	0.95	

仮設工集計表

種　　別	細　　別	規　　格	単位	数　　量	摘　　要
仮設工	アルミ矢板	L=2.0m H=1.5＜H≦1.8m	m	17.58	
	金属製支保材	1段	m	17.58	

仮設工

測点		右		延長又は	
起点	終点	左	単位	個数	備考
仮設工					
アルミ矢板(掘削深さH=1.5＜H≦1.8m)					
NO　0 ＋ 10.00		左右	m	17.58	

管挿入工　集計表

名称		規格	数量
管材料	高密度ポリエチレン管	呼び径150mm（WE-13.6）	46.70　m
	高密度ポリエチレン管	中間継手（管固定部）	1 組
	ヘチマロン	呼び径150mm	1.20 m
管布設工	呼び径150mm管布設延長		46.7 m
	高密度ポリエチレン管　継手工	バット融着	9 箇所
	高密度ポリエチレン管　継手工	EF方式	1 箇所
	坑口部固定工		1 箇所
仮設工	ライナプレート設置	φ2000　　t=2.7mm	2.500 m
	ライナプレート埋殺し	φ2000　　t=2.7mm	0.547 t
	ライナプレートスクラップ	φ2000　　t=2.7mm	0.011 t
	基礎コンクリート	18-8-25BB	0.47 m^3
	コンクリート取壊し	Co殻、無筋	1.81 m^3
	発生土処理	Co殻、無筋	1.81 m^3
流動化処　理	施工延長		45.400 m
	処理材		11.681 m^3
	注入口工		1 箇所
	空気抜き口工		1 箇所
	端末継手工		1 式
土　工	機械埋戻し	再生盛土材	5.58 m^3
	機械埋戻し	再生クラッシャーラン	1.14 m^3

1　管材料

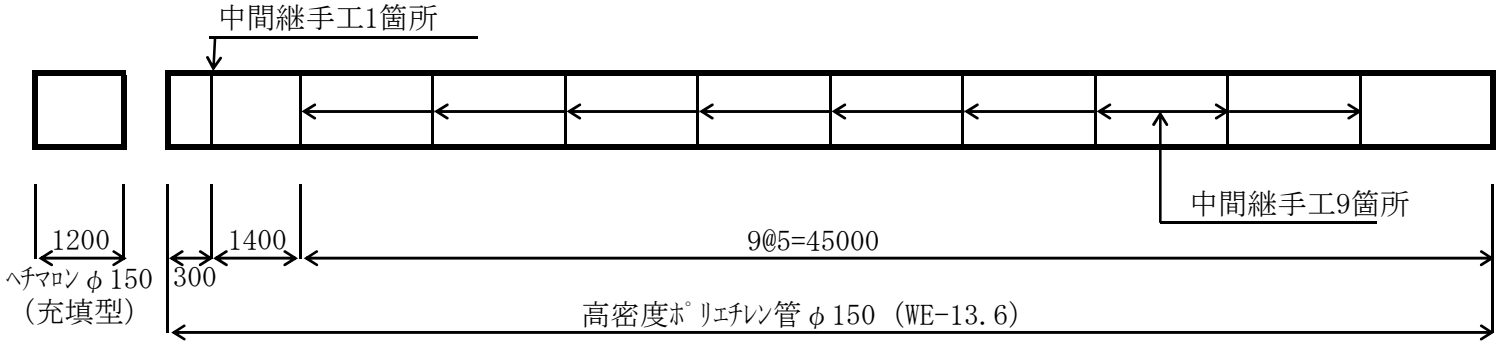

1)　高密度ポリエチレン管　呼び径150mm（WE-13.6）　46.70 m

- 直管　5m/本　5.00 × 9 ＝ 45.000m　9 本
- 切管　0.30m,1.40m　0.30 ＋ 1.40 ＝ 1.700m　1 本
- 中間継手（管固定部）　1 組
- 中間継手（ﾊﾞｯﾄ融着）は直管に含む

2)　ヘチマロン　呼び径150mm（充填型）　1.20 m

- 直管　2m/本　1.20 ÷ 2.00 ＝ 0.60　0.6 本

2　管布設工

1)　高密度ポリエチレン管　呼び径150mm（WE-13.6）

(1) 管布設延長　46.700m
(2) 継手工
　中間継手（バット融着）　9 箇所
　中間継手（EF方式）　1 箇所
(3) 固定金具取付　1 組

2)　坑口部固定工

箇所数　1 箇所

平面図

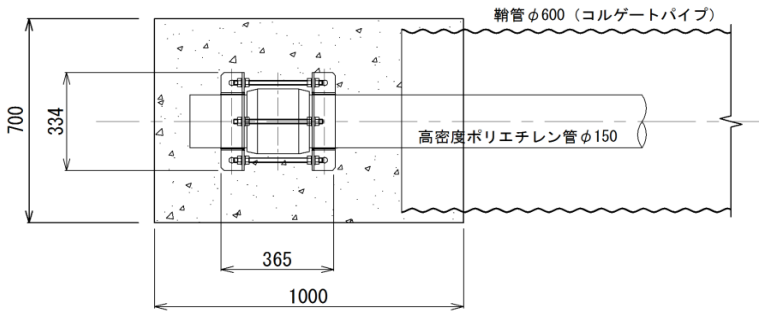

断面図

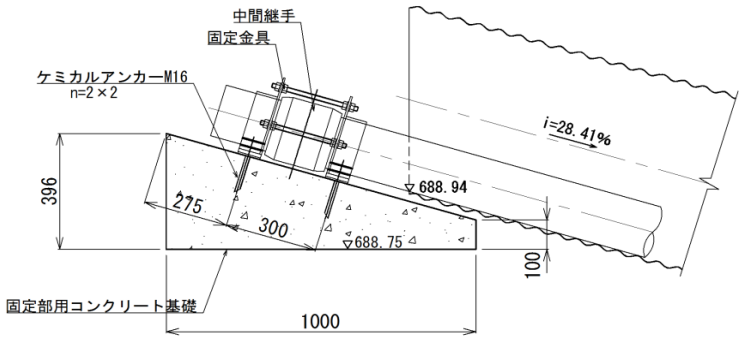

固定部材料表　（1式当り）

名　称	規　格	算　　式	数　量
コンクリート基礎	18-8-40BB W/C　60%	(0.396+0.100) /2×1.00×0.70	0.174 ^{3}
型枠	小　型	0.70×0.396+ (0.396+0.100)/2×1.00×2	0.77m^2
固定金具		1　（継手工1箇所を含む）	1組
ケミカルアンカー	M16	4	4本

4　流動化処理工法

1)　施工延長

43.530　＝　43.53 m

斜距離　45.40 m

2)　処理材

$$\frac{\pi}{4}\left(0.60^2 - 0.18^2\right) \times 45.40 = 11.681\ \mathrm{m}^3$$

3)　注入口工

箇所数　1 箇所

平面図

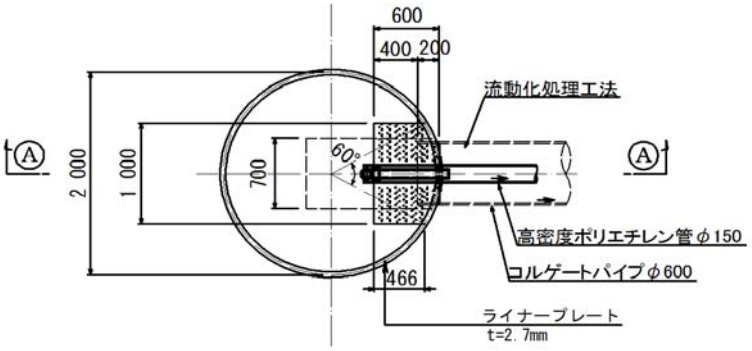

ⒶⒶ 断面図

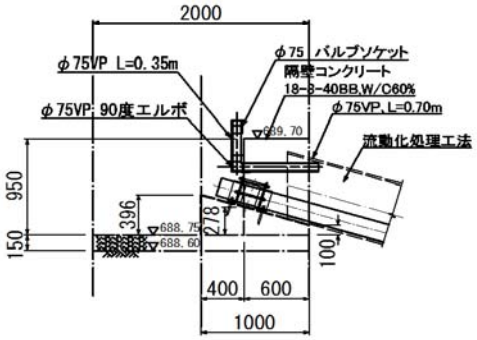

注入口工材料表　（1式当り）

名　称	規　格	算　　式	数　量
隔壁コンクリート	18-8-40BB W/C　60%	$\{\pi/4\times2.00^2\times(60/360)-1.00^2\times\sin60^\circ\div2+1.00\times0.466\}\times0.95-\pi/4\times0.60^2\times0.20-\pi/4\times0.18^2\times0.40$	0.462m³
埋殺し型枠	小　型	$\pi/4\times(0.60^2-0.18^2-0.089^2)$	0.25m²
型枠	小　型	$(1.00+0.466\times2)\times0.95-\{0.70\times0.396+\pi/4\times(0.18^2+0.089^2)\}$	1.53m²
VP直管	φ75	0.35＋0.70	1.05m
90度エルボ	φ75	1	1個
バブルソケット	φ75	1	1個

4)　空気抜き口工

箇所数　　1 箇所

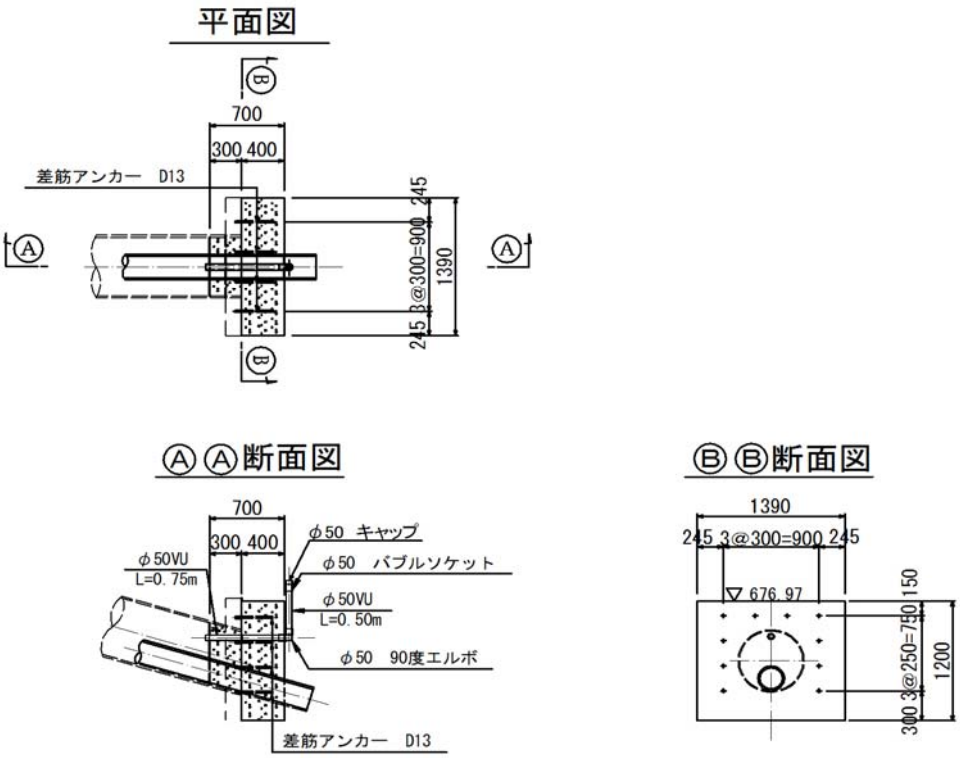

空気抜き口工材料表　　（1式当り）

名　称	規　格	算　　式	数　量
隔壁コンクリート	18-8-40BB W/C　60%	$1.39\times0.40\times1.20+\pi/4\times0.60^2\times0.30-\pi/4\times(0.18^2+0.06^2)\times0.70$	0.732m³
埋殺し型枠	小　型	$\pi/4\times(0.60^2-0.18^2-0.06^2)$	0.25m²
型　枠	小　型	$1.39\times1.20-\pi/4\times(0.18^2+0.06^2)$	1.64m²
VU直管	φ50	0.75+0.50	1.25m
差筋アンカー	D13	10	10本
90度エルボ	φ50	1	1個
バブルソケット	φ50	1	1個
キャップ	φ50	1	1個

5)　端末継手工

(1)　高密度ポリエチレン管内　水注入工

$$\frac{\pi}{4} \times 0.1525^{2} \times 46.70 = 0.85\ \mathrm{m}^{3}$$

(2)　上部端末継手工

箇所数　　1 箇所

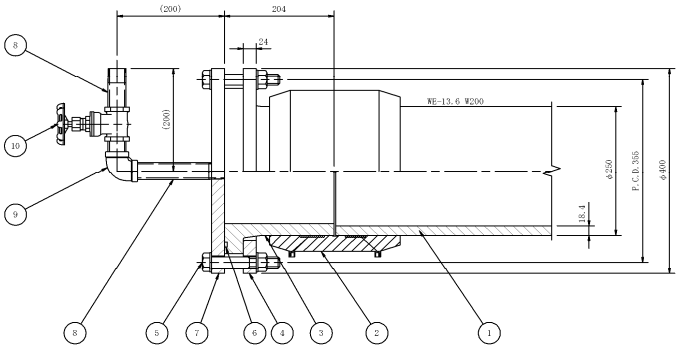

材料表　　1箇所当り

品番	品　名	材　質	数量	記　事
1	導管	高密度ポリエチレン	－	管構成材
2	EFソケット	高密度PE	1	
3	フランジアダプター	高密度PE	1	
4	ルーズフランジ	SUS304	1	JIS10K, 250A
5	植付ボルト・ナット・ワッシャ	SUS304	12	M22x130L, N, 2W
6	GF形ガスケット1号	SBRゴム	1	
7	閉止フランジ	SUS304	1	JIS10K, 250A ねじ加工 (Rc1)
8	短管 25A	SUS304	－	両端ねじ加工 (R1)
9	ねじ込み式エルボ 25A	SUS304	1	
10	ねじ込み形仕切弁 25A	SUS304	1	

(3)　下部端末継手工

箇所数　　1 箇所

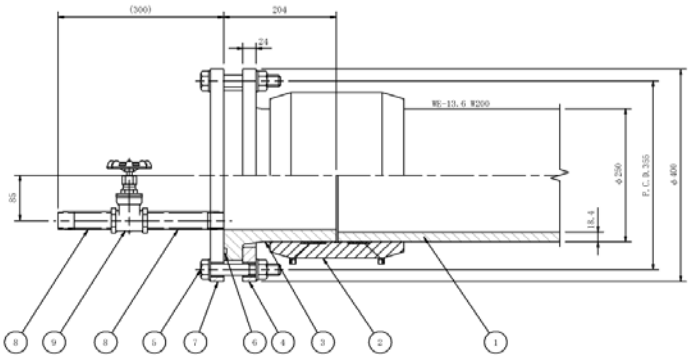

材料表　　1箇所当り

品番	品　名	材　質	数量	記　事
1	導管	高密度ポリエチレン	－	管構成材
2	EFソケット	高密度PE	1	
3	フランジアダプター	高密度PE	1	
4	ルーズフランジ	SUS304	1	JIS10K, 250A
5	植付ボルト・ナット・ワッシャ	SUS304	12	M22x130L, N, 2W
6	GF形ガスケット1号	SBRゴム	1	
7	閉止フランジ	SUS304	1	JIS10K, 250A ねじ加工 (Rc1)
8	短管 25A	SUS304	－	両端ねじ加工 (R1)
9	ねじ込み形仕切弁 25A	SUS304	1	

5　土工

1)　機械埋戻し　　再生盛土材

$$\frac{\pi}{4} \times 2.00^{2} \times (1.50 + 0.40) = 5.969$$

控除部

注入口工　1.00 × 0.60 ×(0.95 − 0.45)　＝ -0.300

坑口固定　0.70 × (0.396 ＋ 0.278) /2 × 0.400　＝ -0.094

計　5.58 m^3

2)　機械埋戻し　　再生クラッシャーラン

$$\frac{\pi}{4} \times 2.00^{2} \times 0.45 = 1.414$$

控除部

注入口工　1.00 × 0.60 × 0.45　＝ -0.27

計　1.14 m^3

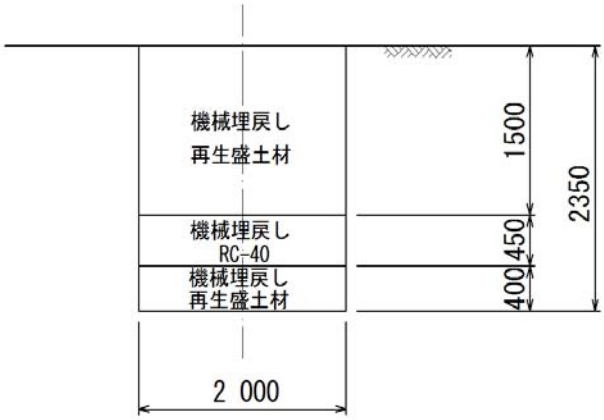

3　仮設工

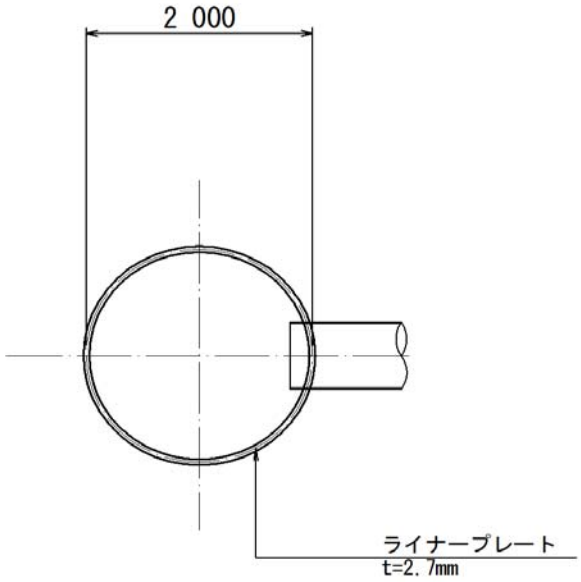
2 000
ライナープレート
t=2. 7mm

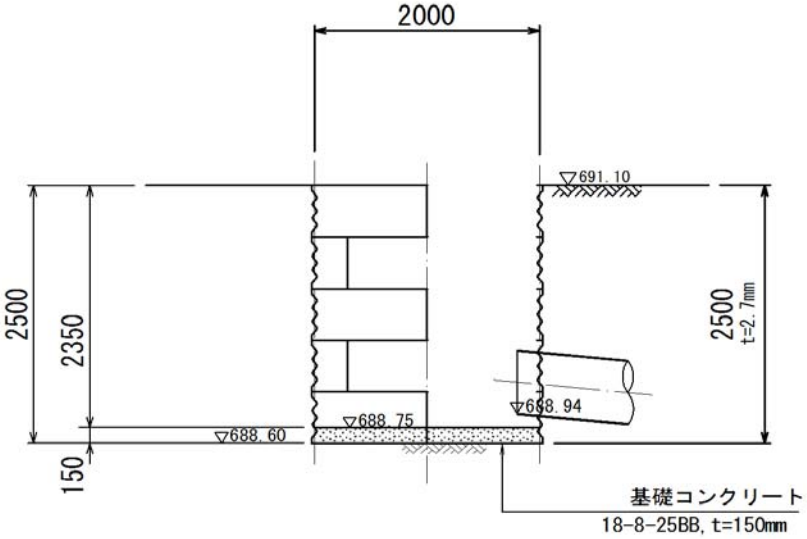
2000
691. 10
2500
2350
150
688. 60
688. 75
688. 94
2500
t=2. 7mm
基礎コンクリート
18-8-25BB, t=150mm

1) ライナープレート設置

φ　2000　　H　=　2.500　m

板厚 (mm)	設置高さ H1（m）	重量 α(kg/m)	総重量　H1×α	
			kg	t
2.7	2.500	223.3	558.3	0.558

2) ライナープレート埋殺し

φ　2000　　H　=　2.500 m　　t　=　2.7mm

223.3　×　2.500　－　10.9　　=　547.4 kg

=　0.547 t

3) ライナープレートスクラップ

$0.626^2 \times \pi/4 \times (223.3 / 6.283) =$　10.9 kg　=　0.011 t

4) 基礎コンクリート　　18-8-25BB

$\frac{\pi}{4} \times 2.00^2 \times 0.15 = 0.47\ m^3$

5) 桝取壊し工　　Co無筋
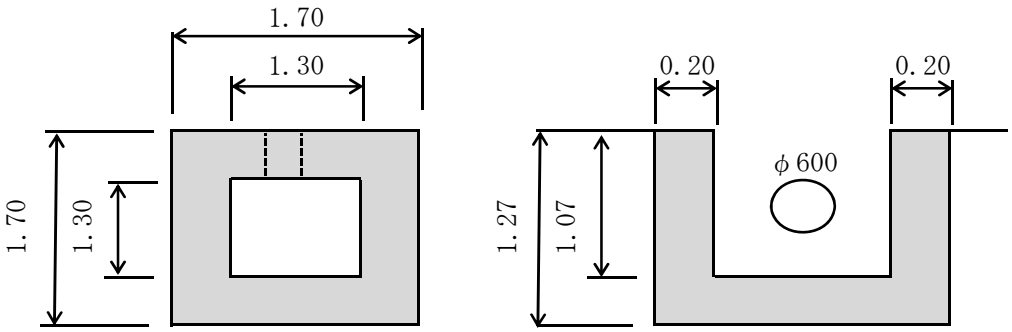
$1.70 \times 1.70 \times 1.27 - 1.30 \times 1.30 \times 1.07 - \pi/4 \times 0.60^2 \times 0.20 = 1.81\ m^3$