8.20km		数 量 総 括 表				
工　　種	種　　別	細　　別	規　　格	単位	数　　量	摘　　要
道路工事						
道路土工				式	1	
	盛土工	路体盛土	流用土	m3	40	
		路床盛土	流用土	m3	6	
	作業土工	機械床掘り	土砂	m3	90	
		人力床掘り	土砂	m3	80	
		埋戻し	流用土	m3	100	
	残土処理工	残土処理	土砂	m3	50	7.73km流用
法面工				式	1	
	植生工	張芝		m2	95	
排水構造物工				式	1	
		水路底版復旧		箇所	1	
		PU側溝	PU3-B500-H500	m	10.6	
		角型U字溝	B400-H500	m	31.6	
		〃 水はね防止		箇所	5	
	管渠工	暗渠管	高密度ﾎﾟﾘｴﾁﾚﾝ管 φ600	m	15	
	集水桝工	集水桝	700×700×800	箇所	1	
		集水桝	900×900×1500(A)	箇所	1	
		集水桝	900×900×1300	箇所	1	
		集水桝	900×900×1500(B)	箇所	1	
		集水桝	900×900×1400	箇所	1	
		集水桝	900×900×1500(C)	箇所	1	
	ふとんかご工	ふとんかご	1200×2000×500	m	4	
縁石工				式	1	
	縁石工	縁石工復旧		m	3.8	
舗装工				式	1	
	車道舗装工	下層路盤	再生下層路盤材 t＝15cm	m2	29	
		上層路盤	粒調砕石(M-30) t＝10cm	〃	29	
		表　層	再生密粒度ｱｽｺﾝ(13) t＝5cm	〃	29	

工　　種	種　　別	細　　別	規　　格	単位	数　　量	摘　　要
道路付属施設工				式	1	
	区画線工	溶融式区画線	白色、実線、W=20cm	m	8.5	
			黄色、実線、W=20cm	m	1.4	
構造物撤去工				式	1	
	構造物取壊し工	コンクリート構造物取壊し	無筋	m3	3.5	
		舗装版破砕	As舗装版　t=5cm	m2	26	
		舗装版切断	As舗装版　t=10cm	m	40	
	運搬処理工	殻運搬処理	コンクリート殻(無筋)	m3	3.5	
			アスファルト殻	〃	1.3	
仮設工				式	1	
	仮設工	アルミ矢板設置撤去	L=2.0m H=1.5＜H≦1.8m	m	15	
		金属製支保工 設置撤去	1段	m	15	

道路土工数量集計表

種　　別	細　　別	規　　格	単位	数　　量	摘　　要
盛土工	路体盛土	流用土	m3	40	
	路床盛土	流用土	m3	6	
作業土工	機械床掘り	土砂	m3	90	
	人力床掘り	土砂	m3	80	
	埋戻し	流用土	m3	100	
残土処理工	残土処理	土砂	m3	50	

1式当り

名　　称	算　　式	単位	数　量
盛土工			
路体盛土 （流用土）	別紙計算書より　V ＝ 43.7 （立坑控除済）	m3	40
路床盛土 （流用土）	別紙計算書より　V ＝ 5.5	m3	6
残土処理工 残土処理	床堀部　V ＝ 52.3 86.4 ＋ 82.6 －（ 5.5 ＋ 99.5 ）／ 0.9 ＝ 52.3 m3 盛土部　埋戻し部	m3	50
作業土工 機械床掘り	別紙計算書より　V ＝ 45.2 集水桝(700×700×800) 排水工構造図より V ＝ 1.7 × 1.00 ＋ 2.8 ×（ 0.50 × 2 ＋ 1.10 ） ＝ 7.6 断面積1　躯体　断面積2　余裕幅　勾配部延長 集水桝(900×900×1500(A)) 横断図より V ＝ 4.0 × 1.30 ＋ 5.5 ×（ 0.50 × 2 ＋ 1.70 ） ＝ 20.1 断面積1　躯体　断面積2　余裕幅　勾配部延長 集水桝(900×900×1300) 横断図より V ＝ 2.0 × 1.30 ＋ 4.1 ×（ 0.50 × 2 ＋ 1.66 ） ＝ 13.5 断面積1　躯体　断面積2　余裕幅　勾配部延長 計 ＝ 86.4	m3	90
人力床掘り	集水桝(900×900×1500(B)) 横断図より V ＝ 3.4 × 1.30 ＋ 5.1 ×（ 0.50 × 2 ＋ 1.80 ） ＝ 18.7 断面積1　躯体　断面積2　余裕幅　勾配部延長 集水桝(900×900×1400) 横断図より V ＝ 3.2 × 1.30 ＋ 4.8 ×（ 0.50 × 2 ＋ 1.66 ） ＝ 16.9 断面積1　躯体　断面積2　余裕幅　勾配部延長 集水桝(900×900×1500(C)) 横断図より V ＝ 3.7 × 1.30 ＋ 4.9 ×（ 0.50 × 2 ＋ 1.74 ） ＝ 18.2 断面積1　躯体　断面積2　余裕幅　勾配部延長 角型U字溝B400-H500 排水工構造図より V ＝ 9.1 m3/10m × 31.63 m ＝ 28.8 (L= 15.22 ＋ 11.56 ＋ 4.85 ＝ 31.63 m)　計 ＝ 82.6	m3	80

床堀算出略図

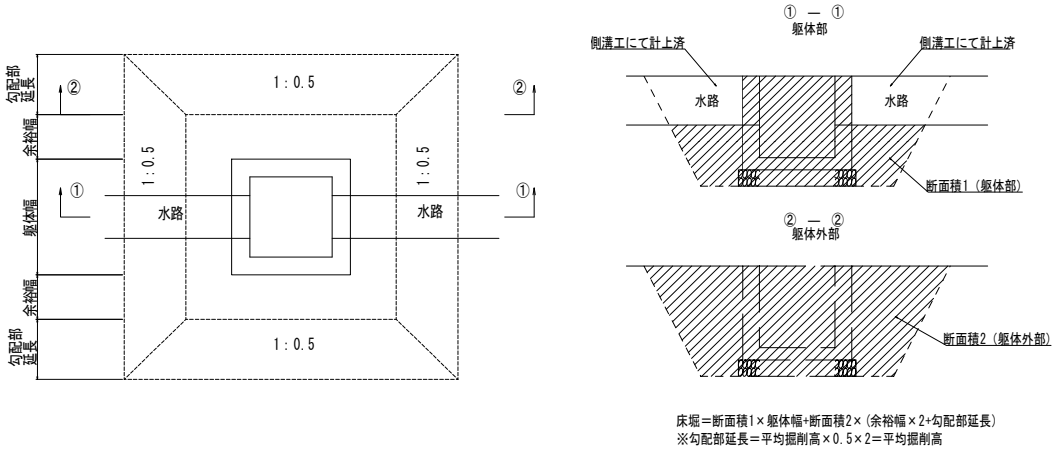

床堀＝断面積1×躯体幅+断面積2×（余裕幅×2+勾配部延長）
※勾配部延長＝平均掘削高×0.5×2＝平均掘削高

1式当り

名　　称	算　　式	単位	数 量
埋戻し	別紙計算書より　V ＝ 4.1	m3	100
（流用土転圧有）	集水桝(700×700×800) 排水工構造図より		
	V ＝ 0.6 × 1.00 ＋ 2.8 ×(0.50 × 2 ＋ 1.10) ＝ 6.5		
	断面積1 躯体 断面積2 余裕幅 勾配部延長		
	集水桝(900×900×1500(A)) 横断図より		
	V ＝ 1.7 × 1.30 ＋ 5.2 ×(0.50 × 2 ＋ 1.70) ＝ 16.3		
	断面積1 躯体 断面積2 余裕幅 勾配部延長		
	集水桝(900×900×1300) 横断図より		
	V ＝ 0.2 × 1.30 ＋ 4.1 ×(0.50 × 2 ＋ 1.66) ＝ 11.2		
	断面積1 躯体 断面積2 余裕幅 勾配部延長		
	集水桝(900×900×1500(B)) 横断図より		
	V ＝ 1.4 × 1.30 ＋ 5.1 ×(0.50 × 2 ＋ 1.80) ＝ 16.1		
	断面積1 躯体 断面積2 余裕幅 勾配部延長		
	集水桝(900×900×1400) 横断図より		
	V ＝ 1.3 × 1.30 ＋ 4.8 ×(0.50 × 2 ＋ 1.66) ＝ 14.5		
	断面積1 躯体 断面積2 余裕幅 勾配部延長		
	集水桝(900×900×1500(C)) 横断図より		
	V ＝ 1.7 × 1.30 ＋ 4.9 ×(0.50 × 2 ＋ 1.74) ＝ 15.6		
	断面積1 躯体 断面積2 余裕幅 勾配部延長		
	角型U字溝B400-H500 排水工構造図より		
	V ＝ 4.8 m3/10m × 31.63 m ＝ 15.2		
	計 ＝ 99.5		

埋戻算出略図

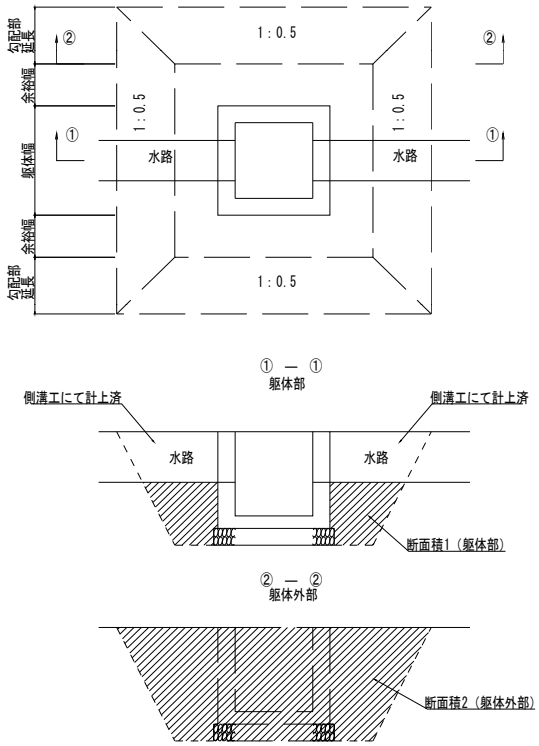

埋戻＝断面積1×躯体幅+断面積2×（余裕幅×2+勾配部延長）
※勾配部延長＝平均掘削高×0.5×2＝平均掘削高

土工計算書 （機械床掘り）

測　　点	距　離	断面積	平均値	立　積	摘　要
No　0 ＋　1.99		1.3			
No　0 ＋　7.30	5.31	1.3	1.30	6.9	
No　0 ＋　12.35	5.05	1.3	1.30	6.6	
横断工構造図より	1.35		23.50	31.7	
	m			m3	
合　　計	11.71			45.2	

土工計算書 （埋戻し）

測　　点	距 離	断面積	平均値	立 積	摘 要
No　0 ＋　1.99		0.4			
No　0 ＋　7.30	5.31	0.4	0.40	2.1	
No　0 ＋　12.35	5.05	0.4	0.40	2.0	
	m			m3	
合　　計	10.36			4.1	

土工計算書 （路体盛土）

測　　点	距 離	断面積	平均値	立 積	摘 要
No　0 ＋　1.99		0.0			
No　0 ＋　7.30	5.31	7.5	3.75	19.9	
No　0 ＋ 13.00	5.70	0.4	3.95	22.5	
No　0 ＋ 13.65	0.65	0.0	0.20	0.1	
横断工構造図より	1.35		0.90	1.2	
	m			m3	
合　　計	13.01			43.7	

土工計算書 （路床盛土）

測　　点	距 離	断面積	平均値	立 積	摘 要
No　0 ＋　1.99		0.3			
No　0 ＋　7.30	5.31	0.3	0.30	1.6	
No　0 ＋　12.35	5.05	0.3	0.30	1.5	
横断工構造図より	1.35		1.80	2.4	
	m			m3	
合　　計	11.71			5.50	

法面工数量集計表

種　　別	細　　別	規　　格	単位	数　　量	摘　　要
植生工	張芝		m2	94.9	

法面工

1式当り

名　　称	算　　式	単位	数　量
植生工	植生工展開図より		
張芝	A ＝ 94.9 m2	m2	94.9

排水構造物工集計表

種　　別	細　　別	規　　格	単位	数　　量	摘　　要
側溝工	水路底版復旧		箇所	1	
	PU側溝	PU3-B500-H500	m	10.6	
	角型U字溝	B400-H500	m	31.6	
	〃 水はね防止		箇所	5	
管渠工	暗渠管	高密度ﾎﾟﾘｴﾁﾚﾝ管 φ600	m	15.2	
集水桝工	集水桝	700×700×800	箇所	1	
	集水桝	900×900×1500(A)	箇所	1	
	集水桝	900×900×1300	箇所	1	
	集水桝	900×900×1500(B)	箇所	1	
	集水桝	900×900×1400	箇所	1	
	集水桝	900×900×1500(C)	箇所	1	
ふとんかご工	ふとんかご	1200×2000×500	m	4.0	

排水構造物工

測点 起点	測点 終点	右左	単位	延長又は個数	備考
水路底版復旧					
NO 0 - 0.05	NO 0 + 1.00	左	箇所	1	
		計	箇所	1	
PU3-B500-H500					
NO 0 + 2.00	NO 0 + 12.36	左	m	10.64	
		計	m	10.64	
角型U字溝					
NO 0 + 13.00		右	m	15.22	
NO 0 + 13.00		右	m	11.56	
NO 0 + 13.00		右	m	4.85	
		計	m	31.63	
水はね防止					
NO 0 + 13.00		右	箇所	5	
		計	箇所	5	
暗渠管					
NO 0 + 13.00		左右	m	15.18	
		計	〃	15.18	

排水構造物工

測点 起点	測点 終点	右左	単位	延長又は個数	備考
集水桝(700×700×800)					
NO 0 + 1.52		左	箇所	1	
集水桝(900×900×1500(A))					
NO 0 + 13.00		左	箇所	1	
集水桝(900×900×1300)					
NO 0 + 13.00		右	箇所	1	
集水桝(900×900×1500(B))					
NO 0 + 13.00		右	箇所	1	
集水桝(900×900×1400)					
NO 0 + 13.00		右	箇所	1	
集水桝(900×900×1500(C))					
NO 0 + 13.00		右	箇所	1	
ふとんかご					
NO 0 + 13.00		右	m	4.0	2枚×2.0m

縁石工集計表

種　　別	細　　別	規　　格	単位	数　　量	摘　　要
縁石工	縁石工復旧		m	3.8	

縁石工

測点 起点	測点 終点	右左	単位	延長又は個数	備考
縁石工復旧					
NO 0 - 0.05	NO 0 + 1.00	左	m	1.05	
NO 0 + 13.67	NO 0 + 15.10	左	m	1.43	
NO 0 + 13.00		右	m	1.35	
		計	m	3.83	

舗装工集計表

種　　別	細　　別	規　　格	単位	数　　量	摘　　要
車道舗装工	下層路盤	再生下層路盤材 t＝15cm	m2	29	
	上層路盤	粒調砕石(M-30) t＝10cm	〃	29	
	表　層	再生密粒度ｱｽｺﾝ(13) t＝5cm	〃	29	

舗装工

1式当り

名　　称	算　　式	単位	数 量
車道舗装工	復旧平面図より		
下層路盤	A ＝ 29.27 m2	m2	29
	復旧平面図より		
上層路盤	A ＝ 28.58 m2	m2	29
	復旧平面図より		
表層	A ＝ 28.58 m2	m2	29

道路付属施設工集計表

種　　別	細　　別	規　　格	単位	数　　量	摘　　要
区画線工	溶融式区画線	白色、実線、W=20cm	m	8.5	
	溶融式区画線	黄色、実線、W=20cm	m	1.4	

道路付属物工

測点 起点	測点 終点	右左	単位	延長又は個数	備考
区画線工					
溶融式区画線(白色　実線　W=20cm)					
NO　0 － 0.05	NO　0 ＋ 3.06	左	m	3.01	
NO　0 ＋ 10.93	NO　0 ＋ 15.10	左	m	4.17	
NO　0 ＋ 12.325	NO　0 ＋ 13.675	右	m	1.35	
		計	m	8.53	
溶融式区画線(黄色　実線　W=20cm)					
NO　0 ＋ 12.325	NO　0 ＋ 13.675	ｾﾝﾀｰ	m	1.35	

構造物撤去工集計表

種　　別	細　　別	規　　格	単位	数　　量	摘　　要
構造物取壊し工	ｺﾝｸﾘｰﾄ構造物取壊し	無筋	m3	3.5	
	舗装版破砕	As舗装版　t=5cm	m2	26.5	
	舗装版切断	As舗装版　t=10cm	m	40.3	
運搬処理工	殻運搬処理	ｺﾝｸﾘｰﾄ殻(無筋)	m3	3.5	
		ｱｽﾌｧﾙﾄ殻	〃	1.3	26.47×0.05

取壊し工計算書 （ｺﾝｸﾘｰﾄ構造物）

測　　点	距　離	断面積	平均値	立　積	摘　要
No　0 －　0.05		0.1			
No　0 ＋　7.30	7.35	0.1	0.10	0.7	
No　0 ＋　13.00	5.70	0.1	0.10	0.6	
No　0 ＋　15.10	2.10	0.1	0.10	0.2	
水路取壊し	厚さ0.10m×面積4.6m2			0.5	取壊平面図より
空石積取壊し	厚さ0.35m×面積0.7m2			0.2	〃
BF-300（ﾍﾞﾝﾁﾌﾘｭｰﾑ300）	長さ3.7m×断面積0.029m2			0.1	〃
コンクリート張り	厚さ0.10m×面積11.7m2			1.2	〃
				3.5	

構造物撤去工

測点 起点	測点 終点	右左	単位	延長又は個数	備考
舗装版切断					
NO 0 - 0.05	NO 0 + 12.325	左	m	15.33	舗装工展開図より
NO 0 + 12.325		左右	m	7.50	〃
NO 0 + 12.325		右	m	3.51	〃
NO 0 + 13.675		右	m	3.67	〃
NO 0 + 13.675	NO 0 + 15.10	左右	m	10.24	〃
		計	m	40.25	
舗装版取壊し					
NO 0 - 0.05	NO 0 + 12.325	左	m2	7.62	舗装工展開図より
NO 0 + 12.325	NO 0 + 13.675	左右	m2	12.01	〃
NO 0 + 12.325	NO 0 + 13.675	右	m2	4.86	〃
NO 0 + 13.675	NO 0 + 15.10	左	m2	1.98	〃
		計	m2	26.47	

仮設工集計表

種　　別	細　　別	規　　格	単位	数　　量	摘　　要
仮設工	ｱﾙﾐ矢板設置撤去	L=2.0m H=1.5＜H≦1.8m	m	14.78	
	金属製支保工 設置撤去	1段	m	14.78	

仮設工

測点		右		延長又は	
起点	終点	左	単位	個数	備考
仮設工					
アルミ矢板(掘削深さH=1.5＜H≦1.8m)					
NO　0 ＋ 13.00		左右	m	14.78	

管挿入工　集計表

名称		規格	数量
管材料	高密度ポリエチレン管	呼び径150mm（WE-13.6）	54.40　m
	高密度ポリエチレン管	中間継手（管固定部）	1 組
	ヘチマロン	呼び径150mm	1.20　m
管布設工	呼び径150mm管布設延長		54.40　m
	高密度ポリエチレン管　継手工	バット融着	10 箇所
	高密度ポリエチレン管　継手工	EF方式	1 箇所
	坑口部固定工		1 箇所
仮設工	ライナプレート設置	φ2000　　t=2.7mm	3.000 m
	ライナプレート埋殺し	φ2000　　t=2.7mm	0.659 t
	ライナプレートスクラップ	φ2000　　t=2.7mm	0.011 t
	基礎コンクリート	18-8-25BB	0.47 m^3
	コンクリート取壊し	Co殻、無筋	1.57 m^3
	発生土処理	Co殻、無筋	1.57 m^3
流動化処　理	施工延長		53.060 m
	処理材		13.652 m^3
	注入口工		1 箇所
	空気抜き口工		1 箇所
	端末継手工		1 式
土　工	機械埋戻し	再生盛土材	6.43 m^3
	機械埋戻し	再生クラッシャーラン	1.62 m^3

1　管材料

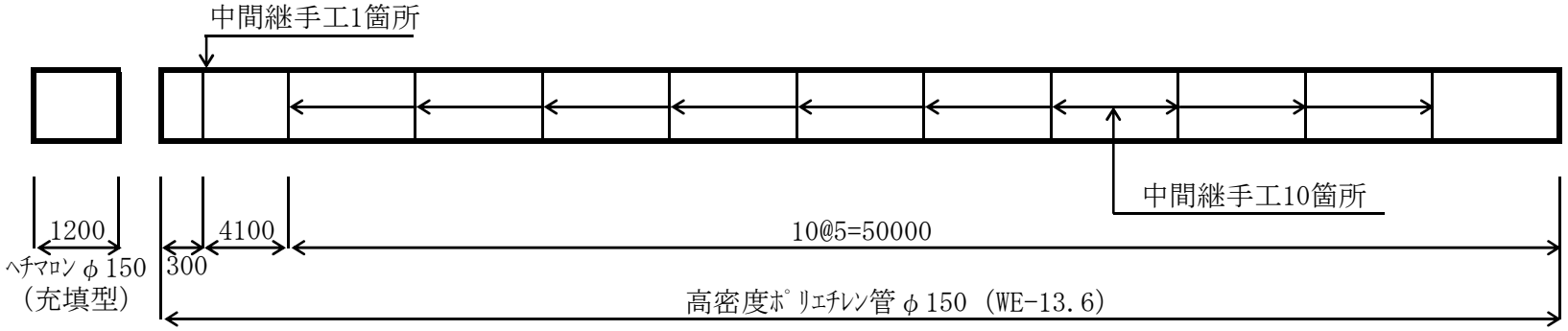

1)　高密度ポリエチレン管　呼び径150mm（WE-13.6）　54.40　m

- 直管　5m/本　5.00　×　10.00　＝　50.000m　10 本
- 切管　0.30m,4.10m　0.30　＋　4.10　＝　4.400m　1 本
- 中間継手（管固定部）　1 組
- 中間継手（バット融着）は直管に含む

2)　ヘチマロン　呼び径150mm（充填型）　1.20　m

- 直管　2m/本　1.20　÷　2.00　＝　0.60　0.6 本

2　管布設工

1)　高密度ポリエチレン管　呼び径150mm（WE-13.6）

(1) 管布設延長　46.700m
(2) 継手工
　中間継手（バット融着）　9 箇所
　中間継手（EF方式）　1 箇所
(3) 固定金具取付　1 組

2)　坑口部固定工

箇所数　1 箇所

平面図

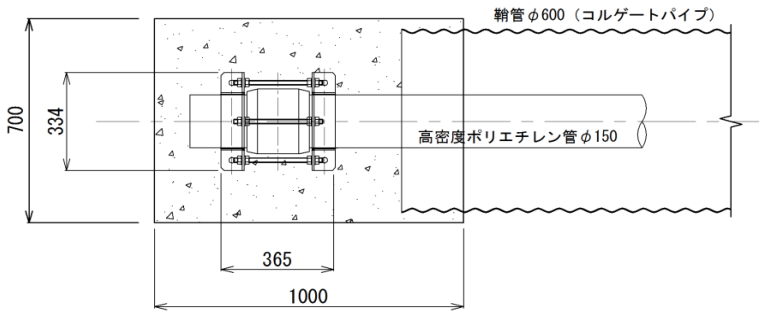

断面図

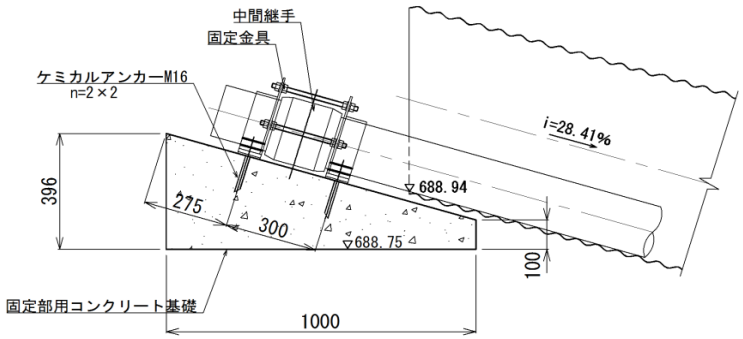

固定部材料表　（1式当り）

名　称	規　格	算　　式	数　量
コンクリート基礎	18-8-40BB W/C　60%	(0.396+0.100) /2×1.00×0.70	0.174 ^{3}
型枠	小　型	0.70×0.396+ (0.396+0.100)/2×1.00×2	0.77m^2
固定金具		1　（継手工1箇所を含む）	1組
ケミカルアンカー	M16	4	4本

4　流動化処理工法

1)　施工延長

43.530　＝　43.53 m

斜距離　45.40 m

2)　処理材

$$\frac{\pi}{4}\left(0.60^2 - 0.18^2\right) \times 45.40 = 11.681\ \mathrm{m}^3$$

3)　注入口工

箇所数　1 箇所

平面図

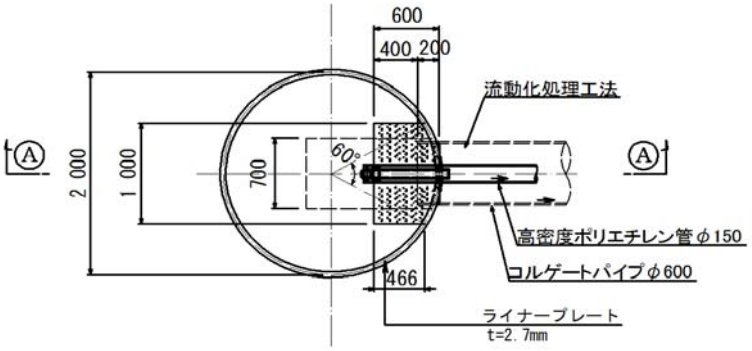

ⒶⒶ 断面図

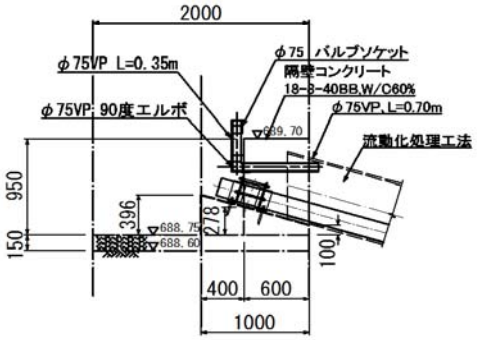

注入口工材料表　（1式当り）

名　称	規　格	算　　式	数　量
隔壁コンクリート	18-8-40BB W/C　60%	$\{\pi/4\times2.00^2\times(60/360)-1.00^2\times\sin60^\circ\div2+1.00\times0.466\}\times0.95-\pi/4\times0.60^2\times0.20-\pi/4\times0.18^2\times0.40$	0.462m³
埋殺し型枠	小　型	$\pi/4\times(0.60^2-0.18^2-0.089^2)$	0.25m²
型枠	小　型	$(1.00+0.466\times2)\times0.95-\{0.70\times0.396+\pi/4\times(0.18^2+0.089^2)\}$	1.53m²
VP直管	φ75	0.35＋0.70	1.05m
90度エルボ	φ75	1	1個
バブルソケット	φ75	1	1個

4)　空気抜き口工

箇所数　　1 箇所

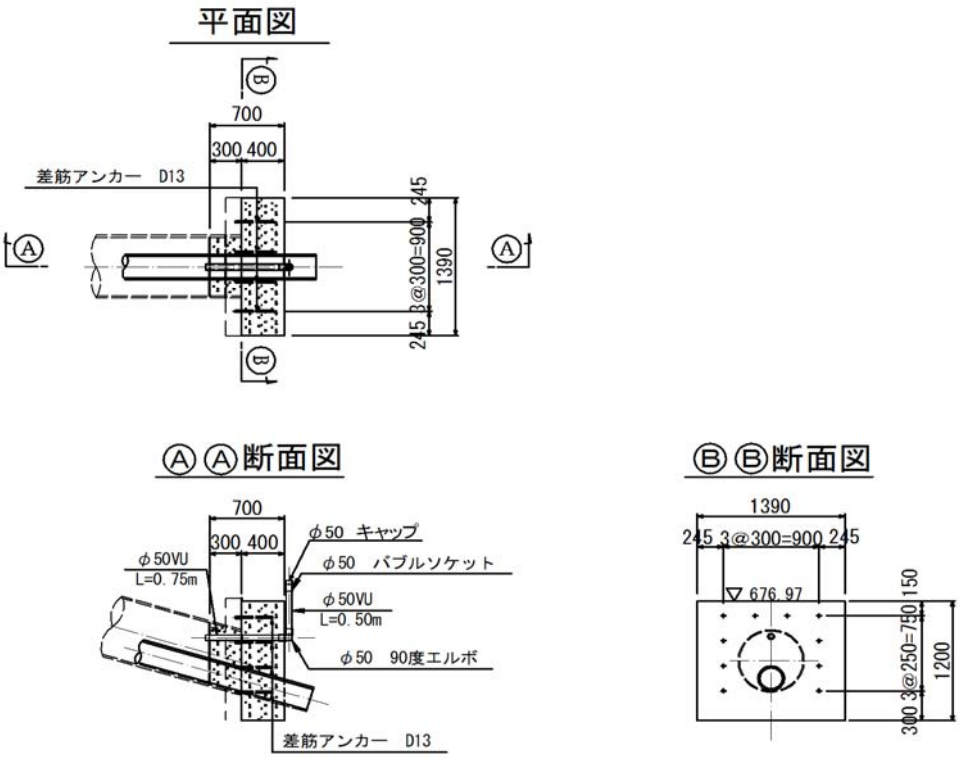

空気抜き口工材料表　　（1式当り）

名　称	規　格	算　　式	数　量
隔壁コンクリート	18-8-40BB W/C　60%	$1.39\times0.40\times1.20+\pi/4\times0.60^2\times0.30-\pi/4\times(0.18^2+0.06^2)\times0.70$	0.732m³
埋殺し型枠	小　型	$\pi/4\times(0.60^2-0.18^2-0.06^2)$	0.25m²
型　枠	小　型	$1.39\times1.20-\pi/4\times(0.18^2+0.06^2)$	1.64m²
VU直管	φ50	0.75+0.50	1.25m
差筋アンカー	D13	10	10本
90度エルボ	φ50	1	1個
バブルソケット	φ50	1	1個
キャップ	φ50	1	1個

5)　端末継手工

(1)　高密度ポリエチレン管内　水注入工

$$\frac{\pi}{4} \times 0.1525^{2} \times 46.70 = 0.85\ \mathrm{m}^{3}$$

(2)　上部端末継手工

箇所数　　1 箇所

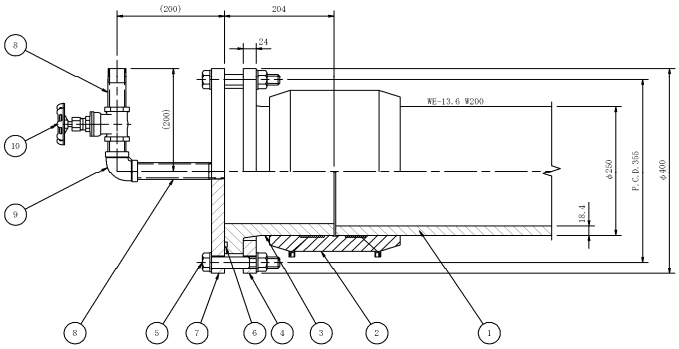

材料表　　1箇所当り

品番	品　名	材　質	数量	記　事
1	導管	高密度ポリエチレン	－	管構成材
2	EFソケット	高密度PE	1	
3	フランジアダプター	高密度PE	1	
4	ルーズフランジ	SUS304	1	JIS10K, 250A
5	植付ボルト・ナット・ワッシャ	SUS304	12	M22x130L, N, 2W
6	GF形ガスケット1号	SBRゴム	1	
7	閉止フランジ	SUS304	1	JIS10K, 250A ねじ加工 (Rc1)
8	短管 25A	SUS304	－	両端ねじ加工 (R1)
9	ねじ込み式エルボ 25A	SUS304	1	
10	ねじ込み形仕切弁 25A	SUS304	1	

(3)　下部端末継手工

箇所数　　1 箇所

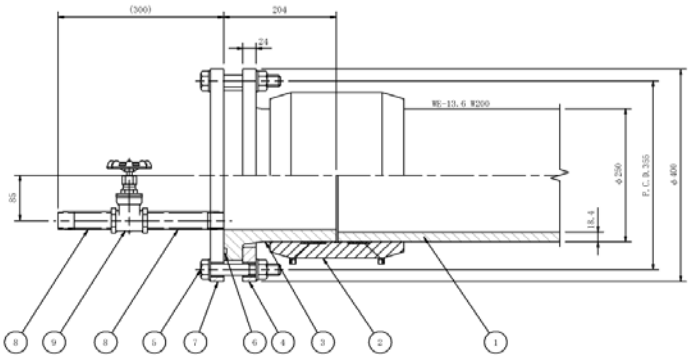

材料表　　1箇所当り

品番	品　名	材　質	数量	記　事
1	導管	高密度ポリエチレン	－	管構成材
2	EFソケット	高密度PE	1	
3	フランジアダプター	高密度PE	1	
4	ルーズフランジ	SUS304	1	JIS10K, 250A
5	植付ボルト・ナット・ワッシャ	SUS304	12	M22x130L, N, 2W
6	GF形ガスケット1号	SBRゴム	1	
7	閉止フランジ	SUS304	1	JIS10K, 250A ねじ加工 (Rc1)
8	短管 25A	SUS304	－	両端ねじ加工 (R1)
9	ねじ込み形仕切弁 25A	SUS304	1	

5　土工

1)　機械埋戻し　　再生盛土材

$$\frac{\pi}{4} \times 2.00^{2} \times (1.50 + 0.75) = 7.069$$

控除部

注入口工　1.00 × 0.60 × 0.75　＝　-0.45

坑口固定　0.70 × (0.75 ＋ 0.614) /2 × 0.400　＝　-0.191

計　6.43 m^3

2)　機械埋戻し　　再生クラッシャーラン

$$\frac{\pi}{4} \times 2.00^{2} \times 0.60 = 1.885$$

控除部

注入口工　1.00 × 0.60 × (1.20 － 0.75)　＝　-0.27

計　1.62 m^3

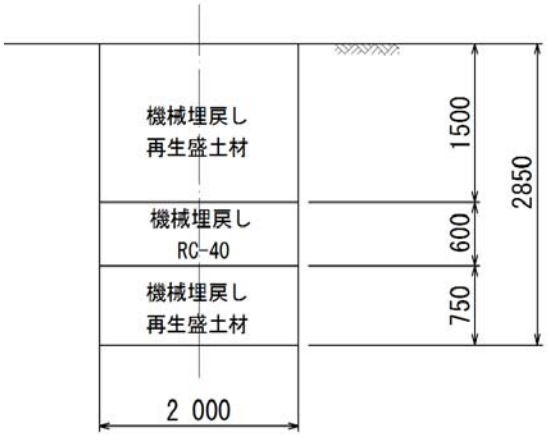

3　仮設工

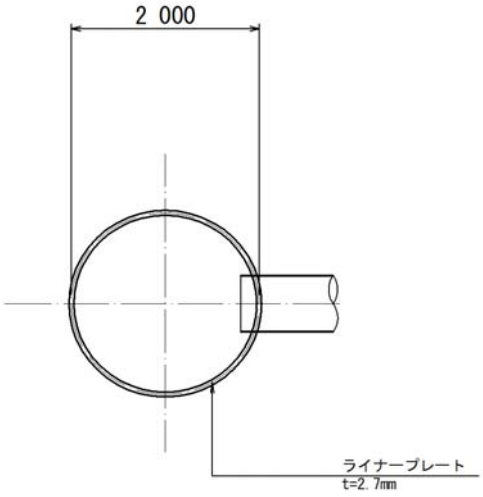
2 000
ライナープレート
t=2.7mm

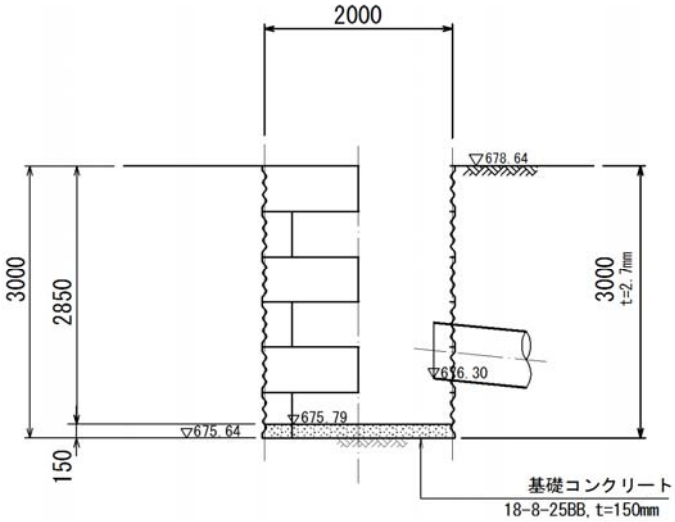
2000
▽678.64
3000
2850
3000
t=2.7mm
▽676.30
▽675.79
▽675.64
150
基礎コンクリート
18-8-25BB, t=150mm

1) ライナープレート設置

φ　2000　　H　=　3.000　m

板厚 (mm)	設置高さ H1（m）	重量 α(kg/m)	総重量　H1×α	
			kg	t
2.7	3.000	223.3	669.9	0.67

2) ライナープレート埋殺し

φ　2000　　H　=　3.000 m　　t　=　2.7mm

223.3　×　3.000　－　10.9　　=　659.0 kg

=　0.659 t

3) ライナープレートスクラップ

$0.626^2 \times \pi/4 \times ($　223.3　/　6.283　$)$ =　10.9 kg　=　0.011 t

4) 基礎コンクリート　　18-8-25BB

$\frac{\pi}{4} \times 2.00^2 \times 0.15$　=　0.47　m^3

5) 桝取壊し工　　Co無筋

1.70　×　1.70　×　1.07　－　1.30
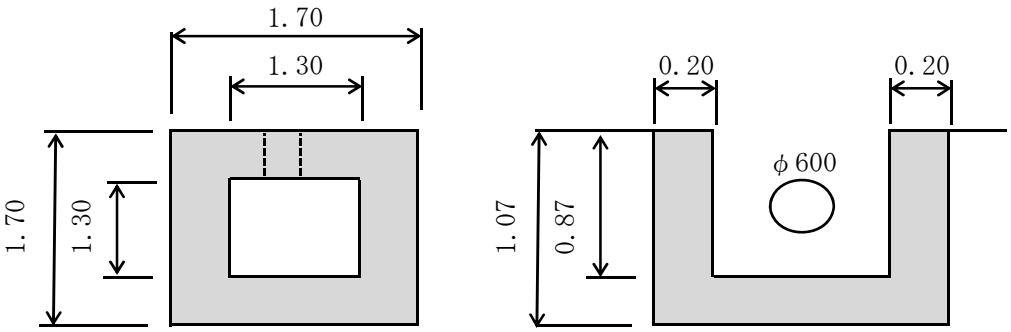
×　1.30　×　0.87　－　π/4　×　0.60^2 ×　0.20　=　1.57　m^3